39193

VOLLMER®

Bauanleitung für „Getränkehandlung“, Nr. 7687
Instructions for “Liquor store”, No. 7687
Instructions d’assemblage pour «Commerce de boisson», No. 7687
Bouwbeschrijving voor „Slijterij“, No. 7687
Instrucciones de montaje para «Comercio de bebidas», No. 7687
Istruzione per la costruzione «Negozio di granaglie», No. 7687

Bitte legen Sie die Einzelteile nach Buchstabengruppen zusammen und beginnen Sie dann den Zeichnungen entsprechend mit dem Zusammenbau.

Arrange the individual parts by letter groups, and then begin assembling in accordance with the drawings.

Pour l’assemblage, il faut suivre l’ordre alphabétique des dessins, et dans chaque dessin l’ordre numérique des pièces.

De onderdelen volgens lettergroepen indelen overeenkomstig de afbeeldingen monteren.

Ordenar las piezas por el orden de las letras indicadas para empezar con el montaje siguiendo el croquis.

Prego mettere insieme i pezzi singoli secondo gruppi alfabètici, poi cominciare il montaggic corrispondente ai disegni.

Inhalt/Contents/Contenu/Inhoud

21 728 = 1 x	21 756 = 1 x	21 801 = 2 x	21 869 = 1 x	50 367 = 1 x	50 392 = 1 x
21 729 = 1 x	21 757 = 1 x	21 802 = 2 x	38 110 = 1 x	50 368 = 1 x	50 393 = 1 x
21 730 = 1 x	21 758 = 1 x	21 803 = 2 x	38 379 = 1 x	50 369 = 1 x	50 394 = 1 x
21 731 = 1 x	21 759 = 1 x	21 804 = 1 x	50 345 = 1 x	50 370 = 2 x	50 395 = 1 x
21 732 = 1 x	21 760 = 1 x	21 805 = 1 x	50 346 = 1 x	50 371 = 1 x	50 396 = 1 x
21 733 = 1 x	21 762 = 2 x	21 807 = 1 x	50 348 = 1 x	50 372 = 1 x	50 397 = 1 x
21 734 = 2 x	21 763 = 2 x	21 808 = 1 x	50 349 = 2 x	50 374 = 1 x	50 398 = 1 x
21 735 = 1 x	21 764 = 1 x	21 809 = 1 x	50 350 = 1 x	50 375 = 3 x	50 400 = 1 x
21 736 = 2 x	21 765 = 1 x	21 810 = 1 x	50 351 = 3 x	50 376 = 2 x	50 401 = 1 x
21 737 = 2 x	21 767 = 1 x	21 811 = 1 x	50 352 = 1 x	50 377 = 2 x	50 402 = 1 x
21 739 = 2 x	21 768 = 1 x	21 813 = 1 x	50 353 = 1 x	50 378 = 1 x	50 403 = 1 x
21 740 = 1 x	21 769 = 2 x	21 814 = 2 x	50 354 = 1 x	50 379 = 3 x	50 404 = 2 x
21 741 = 6 x	21 770 = 2 x	21 815 = 2 x	50 355 = 1 x	50 380 = 1 x	50 405 = 1 x
21 742 = 12 x	21 787 = 1 x	21 817 = 3 x	50 356 = 1 x	50 382 = 1 x	50 406 = 1 x
21 743 = 3 x	21 788 = 1 x	21 818 = 22 x	50 357 = 2 x	50 383 = 1 x	50 407 = 1 x
21 744 = 7 x	21 789 = 1 x	21 819 = 26 x	50 359 = 1 x	50 384 = 1 x	50 408 = 6 x
21 745 = 2 x	21 790 = 1 x	21 820 = 2 x	50 360 = 2 x	50 385 = 1 x	50 409 = 1 x
21 746 = 1 x	21 791 = 1 x	21 821 = 4 x	50 361 = 1 x	50 386 = 1 x	50 410 = 2 x
21 748 = 1 x	21 794 = 1 x	21 823 = 3 x	50 362 = 1 x	50 387 = 1 x	
21 749 = 2 x	21 797 = 1 x	21 824 = 22 x	50 363 = 1 x	50 388 = 2 x	
21 752 = 8 x	21 798 = 1 x	21 825 = 26 x	50 364 = 1 x	50 389 = 1 x	
21 753 = 4 x	21 799 = 1 x	21 826 = 2 x	50 365 = 1 x	50 390 = 1 x	
21 755 = 1 x	21 800 = 1 x	21 827 = 4 x	50 366 = 1 x	50 391 = 1 x	

Unsere Erzeugnisse entsprechen den Sicherheitsanforderungen an Spielzeug und dürfen deshalb das Verbandszeichen DIN tragen.

Wir verwenden den recyclefähigen Kunststoff Polystyrol (PS)

Zum Erwerb dieses VOLLMER-Bausatzes gratulieren wir Ihnen. Sie haben beim Zusammenfügen bestimmt viel Freude, weil alles paßt und somit keine Nacharbeit erforderlich ist.

Ein erstklassiger Kunststoff-Kleber gehört dazu, um jede Enttäuschung auszuschließen. (ist nicht im Bausatz enthalten)

VOLLMER **Superzement S 30** und **Supranol 2000** – die giftfreien Superkleber – kleben sauber und verschweißen dauerhaft. Durch hohen Verzögerungseffekt wird vorzeitiges Austrocknen verhindert.

Superzement S 30 mit handlichem Pinselverschluß für großflächige Teile.

Supranol 2000 mit Feinkanüle für punktgenaues Arbeiten in der ergonomisch richtig geformten Flasche.

Irrtum und Änderungen vorbehalten.

CE Vollmer GmbH & Co. KG, Postfach 400920, D-70409 Stuttgart

Printed in Germany – Imprimé en Allemagne
Gedrukt in Duitsland

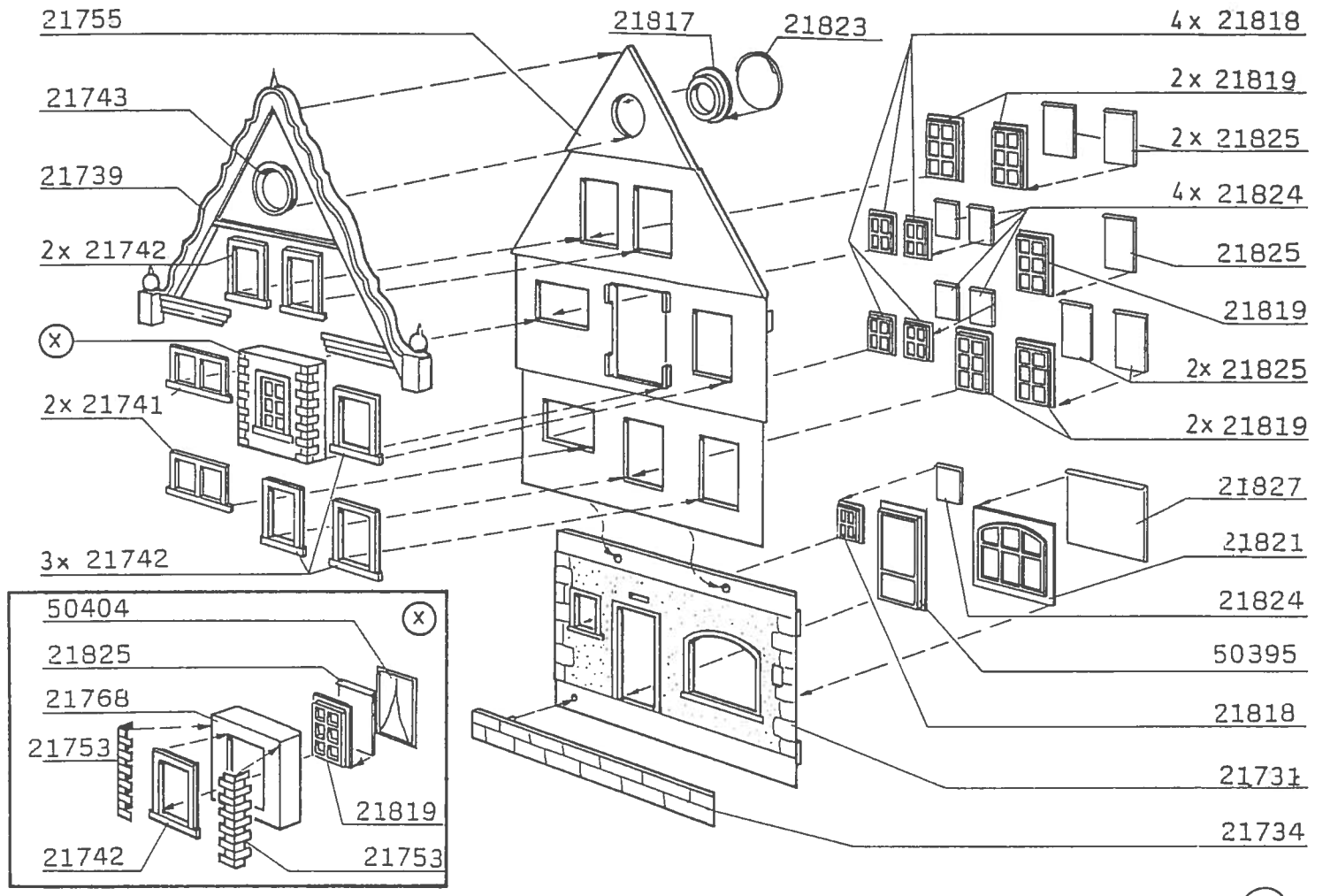

Bitte zuerst Fensteraufsätze von vorne einkleben

A

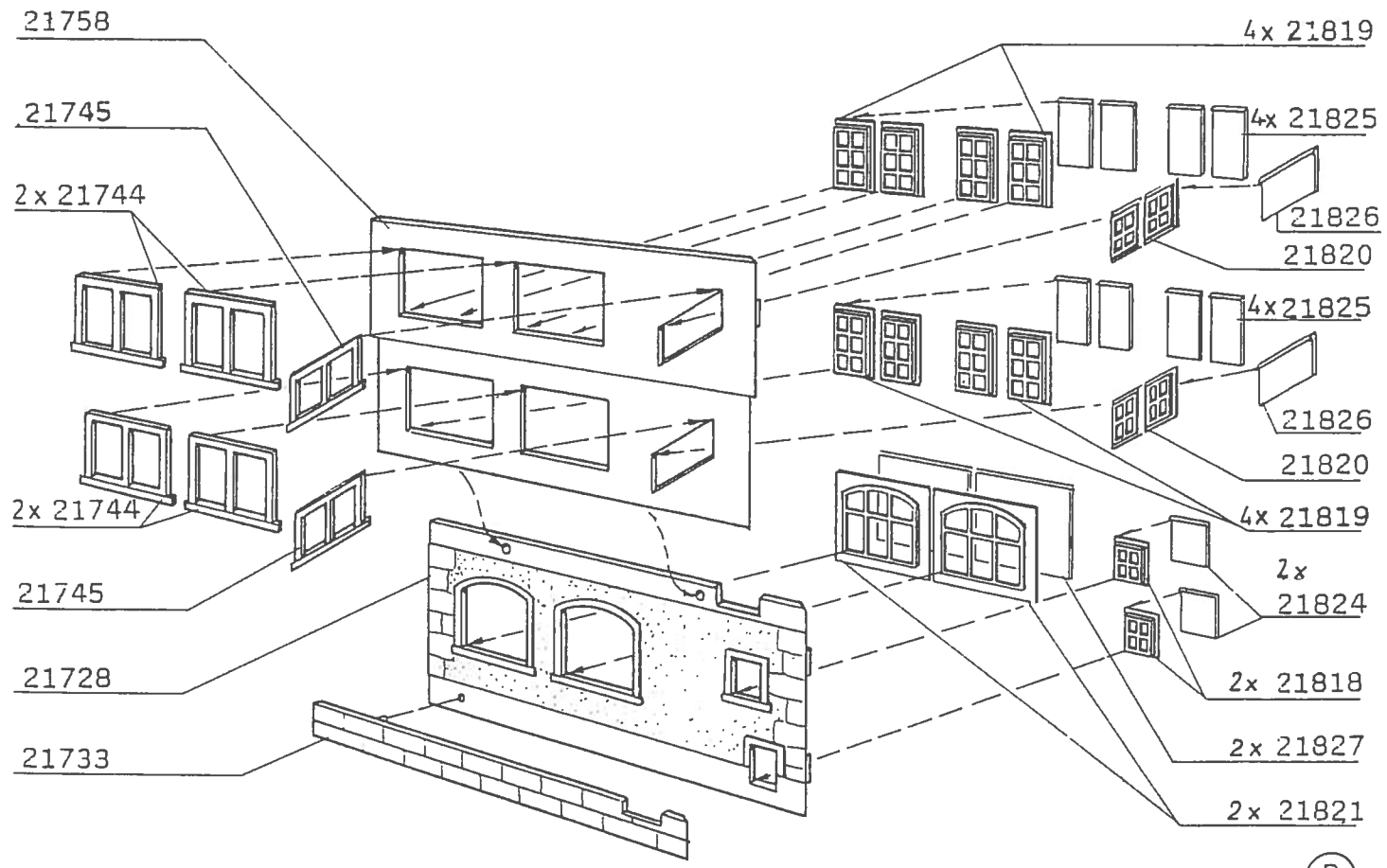

B

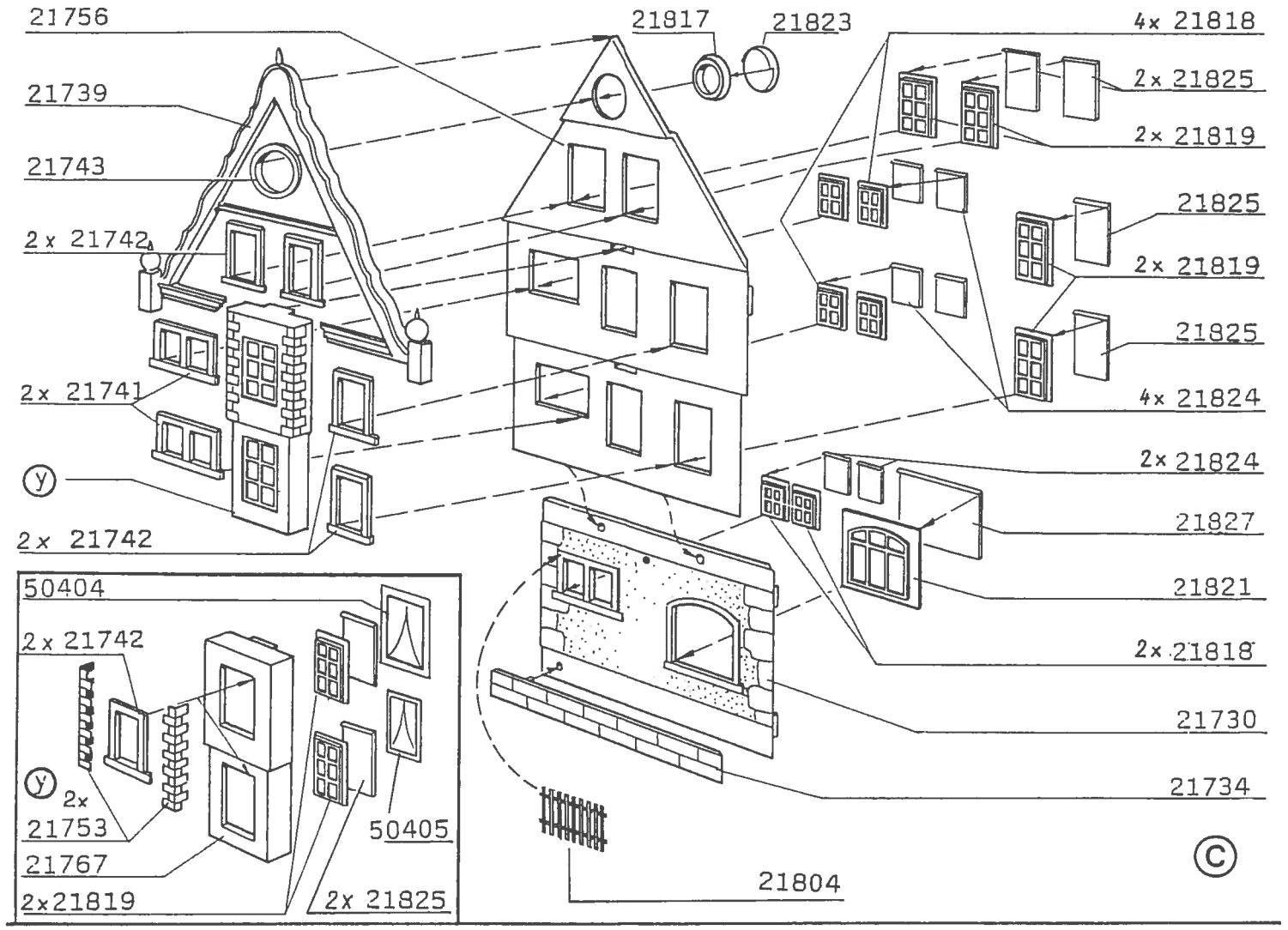
21756
21817
21823
4x 21818
21739
2x 21825
2x 21819
21743
21825
2x 21742
2x 21819
21825
2x 21741
4x 21824
y
2x 21824
2x 21742
21827
21821
2x 21818
21730
21734
21804
C
50404
2x 21742
y 2x
21753
21767
2x21819
50405
2x 21825

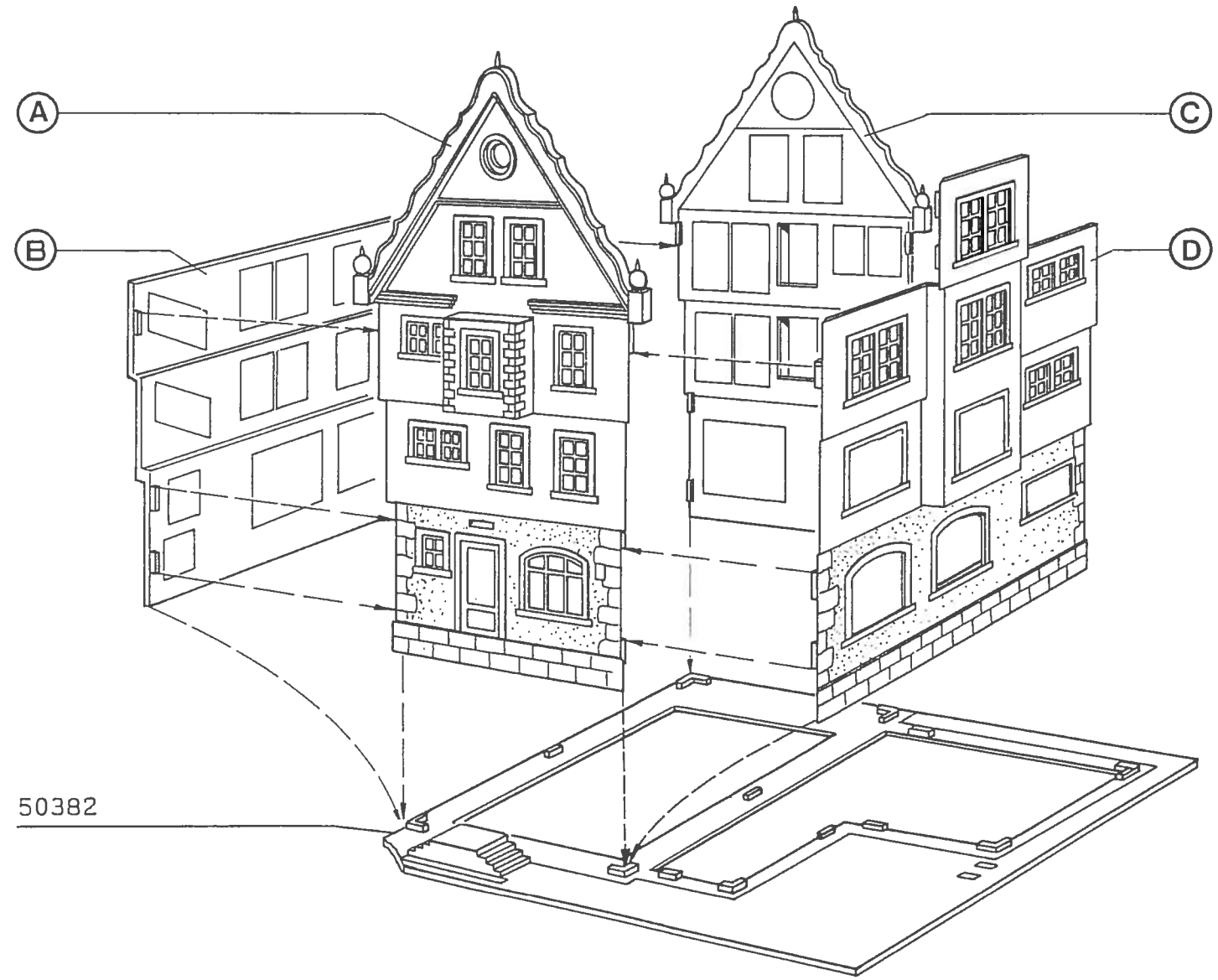
A
C
B
D
50382

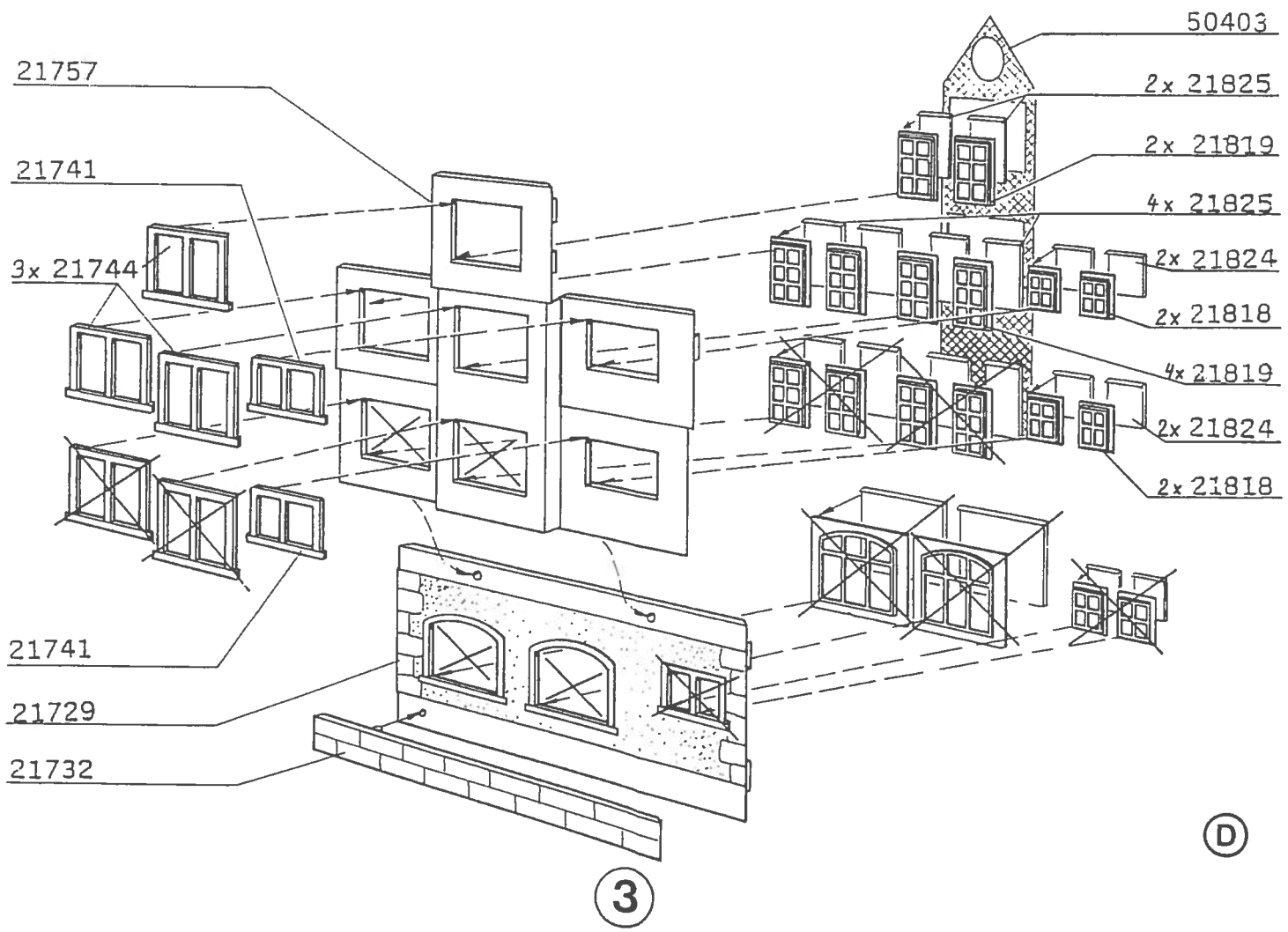
50403
21757
2x 21825
2x 21819
21741
4x 21825
3x 21744
2x 21824
2x 21818
4x 21819
2x 21824
2x 21818
21741
21729
21732
D
3

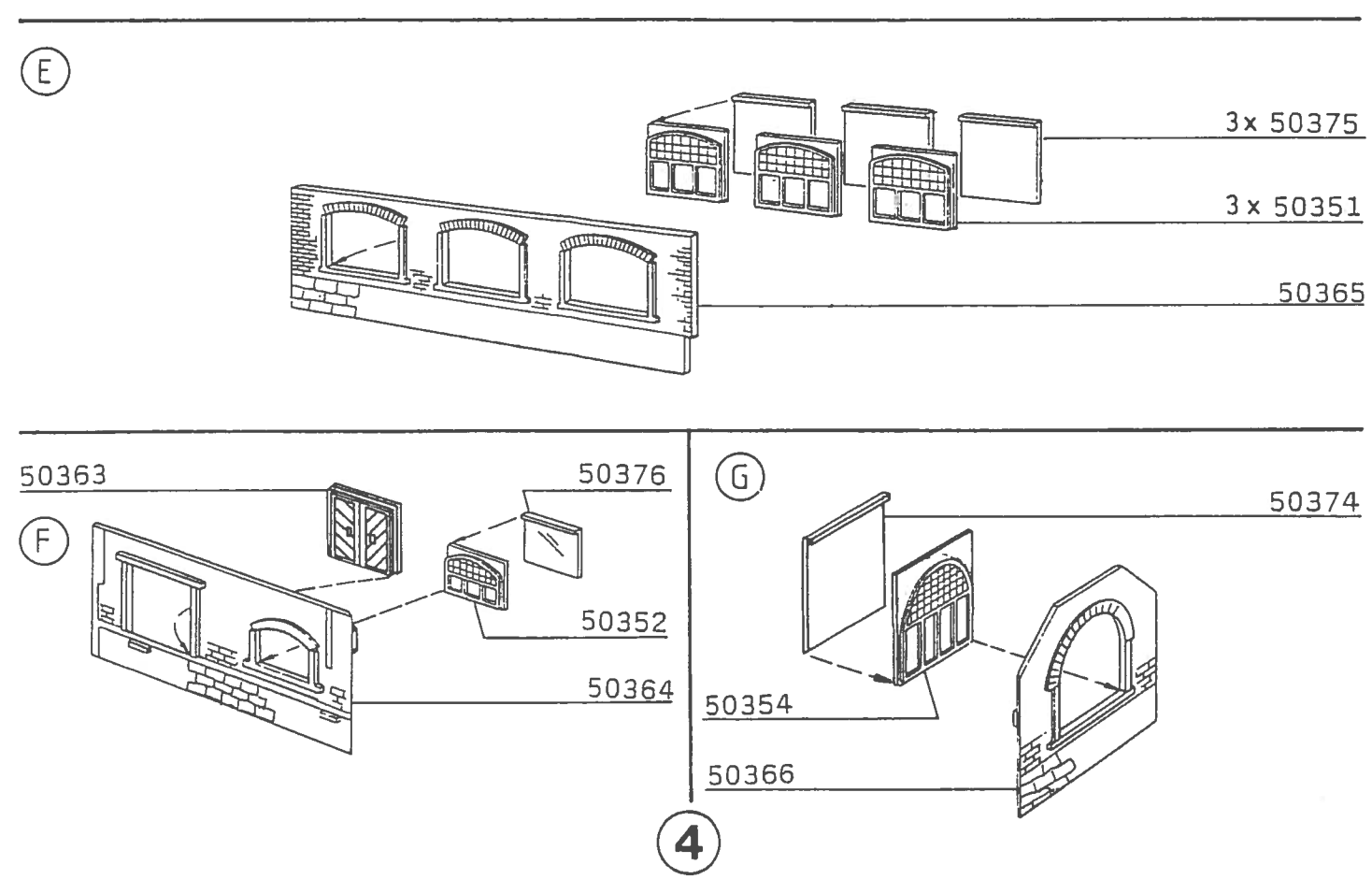
E
3x 50375
3x 50351
50365
50363
50376
F
50352
50364
G
50374
50354
50366
4

39708

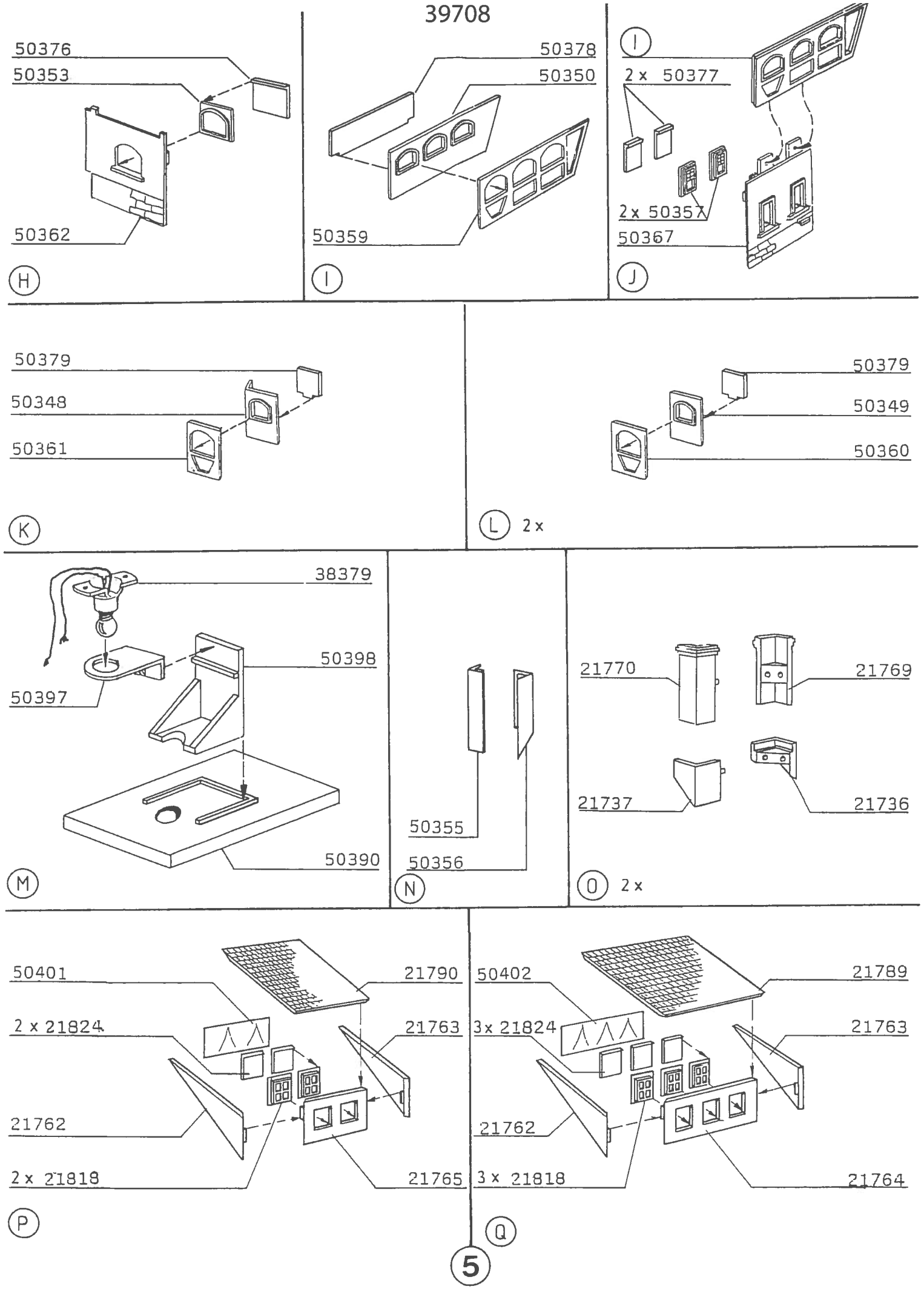
50376
50353
50362
H
50378
50350
50359
I
I
2 x 50377
2 x 50357
50367
J
50379
50348
50361
K
50379
50349
50360
L 2 x
38379
50398
50397
50390
M
50355
50356
N
21770
21769
21737
21736
O 2 x
50401
21790
2 x 21824
21763
21762
2 x 21818
21765
P
50402
21789
3x 21824
21763
21762
3 x 21818
21764
Q

5

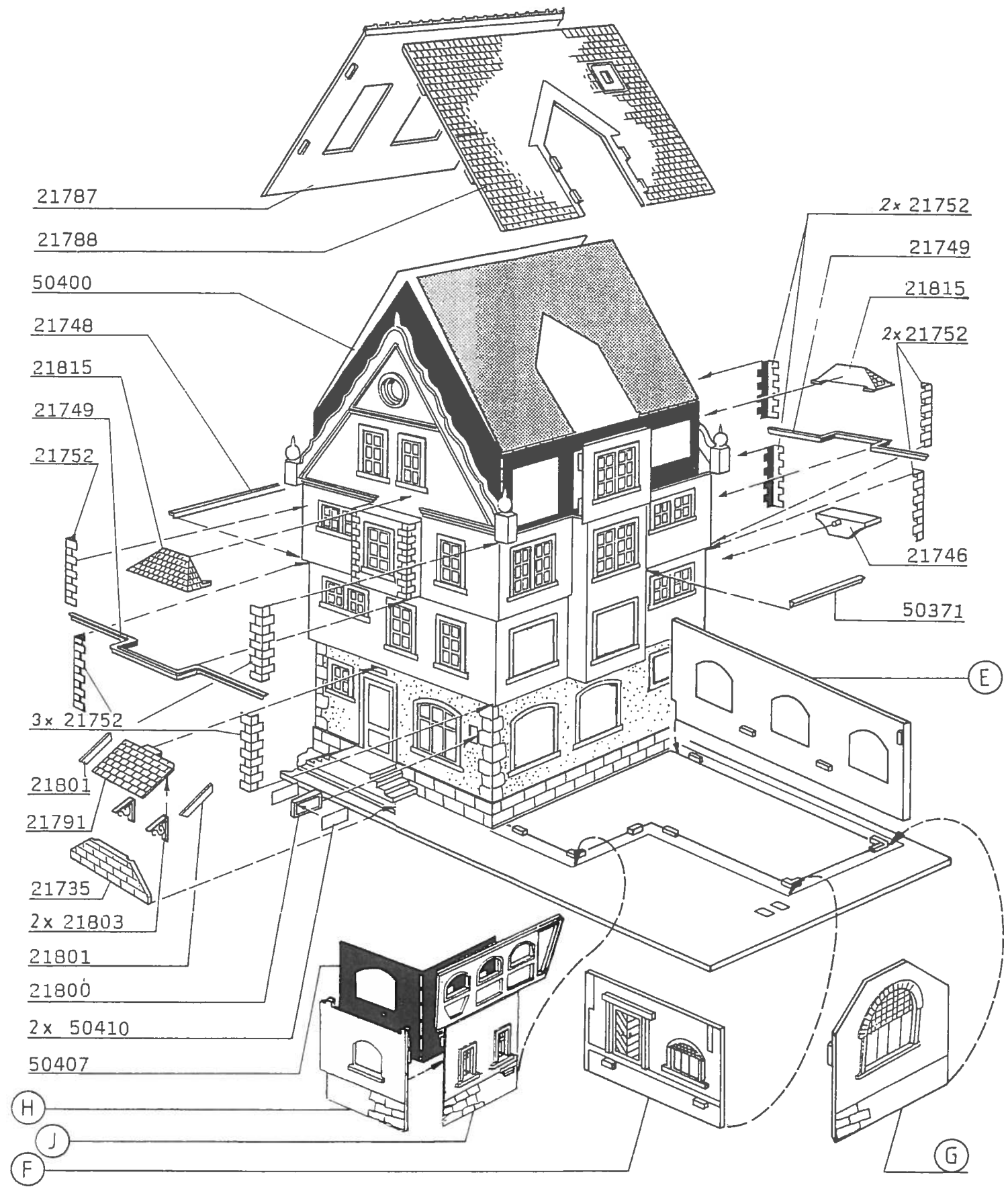
21787
21788
50400
21748
21815
21749
21752
2x 21752
21749
21815
2x 21752
21746
50371
E
3x 21752
21801
21791
21735
2x 21803
21801
21800
2x 50410
50407
H
J
F
G

6

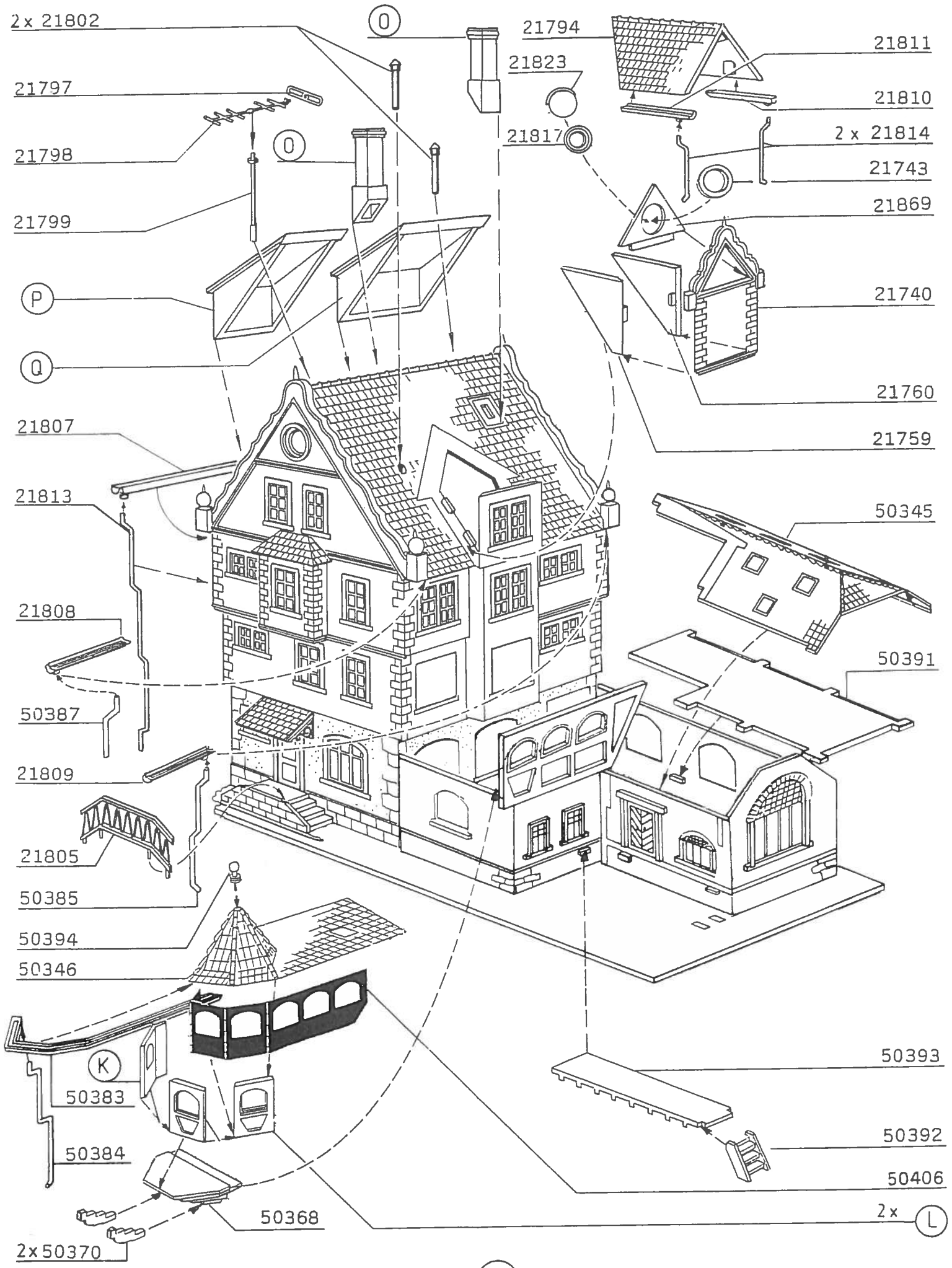
2x 21802
O
21794
21811
21823
21797
21810
21817
2 x 21814
21798
O
21743
21869
21799
P
21740
Q
21760
21807
21759
21813
50345
21808
50391
50387
21809
21805
50385
50394
50346
K
50393
50383
50392
50384
50406
50368
2x
L
2x50370

7

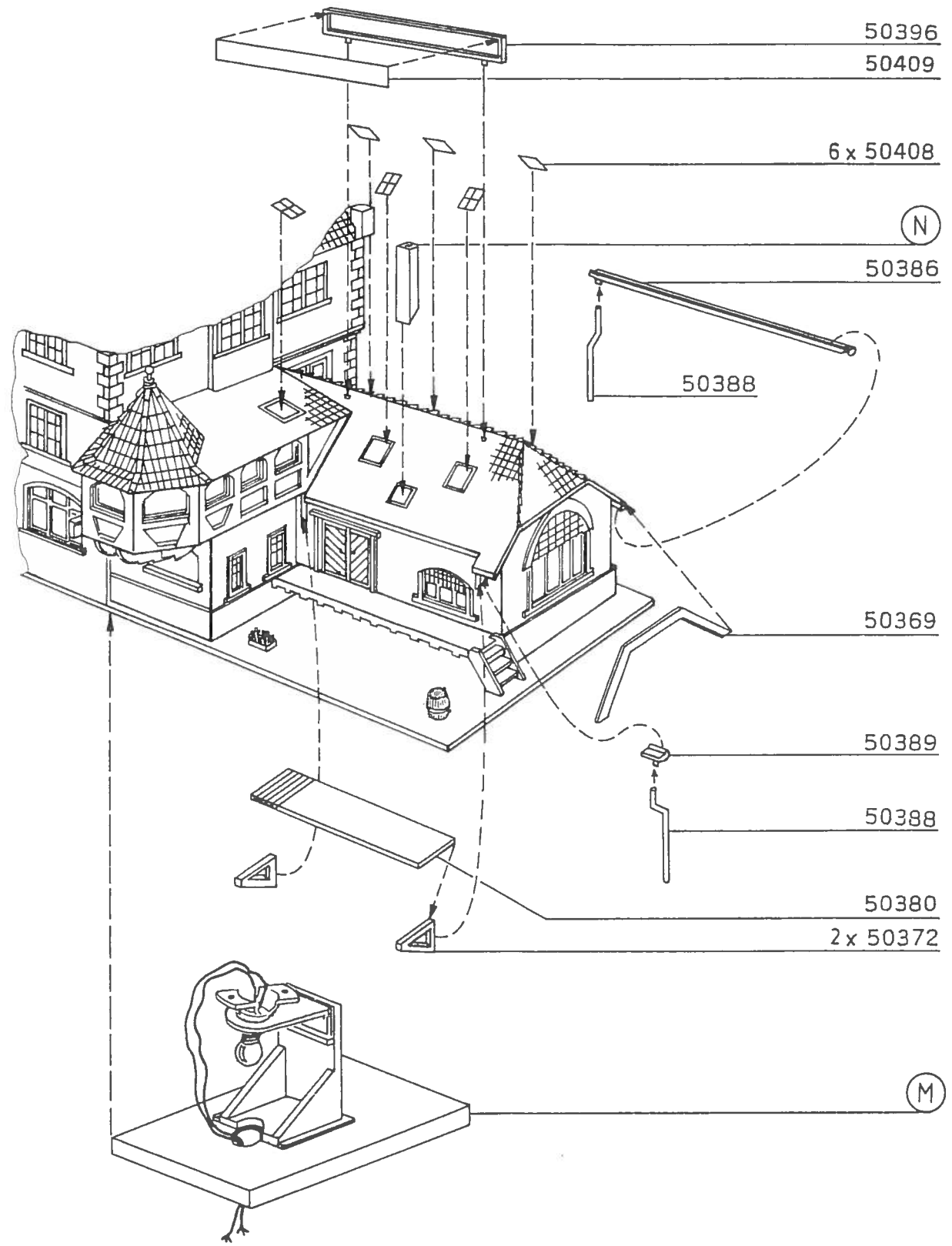
50396
50409
6 x 50408
N
50386
50388
50369
50389
50388
50380
2 x 50372
M

8